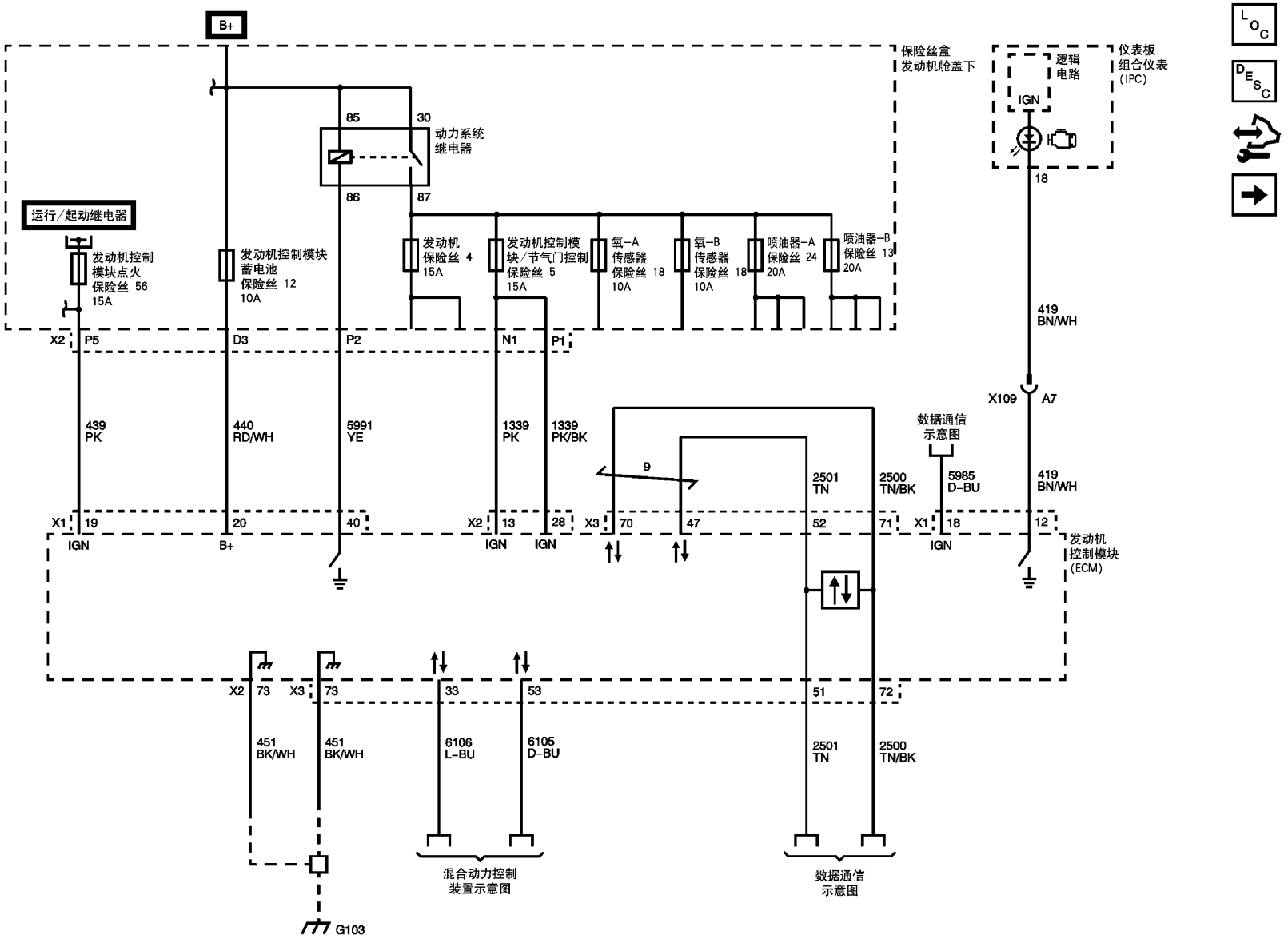
B+
保险丝盒 –
发动机舱盖下
逻辑
电路
仪表板
组合仪表
(IPC)
IGN
18
85
30
动力系统
继电器
86
87
运行/起动继电器
发动机控制
模块点火
保险丝 56
15A
发动机控制模块
蓄电池
保险丝 12
10A
发动机
保险丝 4
15A
发动机控制模
块/节气门控制
保险丝 5
15A
氧–A
传感器
保险丝 18
10A
氧–B
传感器
保险丝 18
10A
喷油器–A
保险丝 24
20A
喷油器–B
保险丝 13
20A
419
BN/WH
X2
P5
D3
P2
N1
P1
X109
A7
439
PK
440
RD/WH
5991
YE
1339
PK
1339
PK/BK
数据通信
示意图
9
2501
TN
2500
TN/BK
5985
D–BU
419
BN/WH
X1
19
20
40
X2
13
28
X3
70
47
52
71
X1
18
12
IGN
B+
IGN
IGN
IGN
发动机
控制模块
(ECM)
X2
73
X3
73
33
53
51
72
451
BK/WH
451
BK/WH
6106
L–BU
6105
D–BU
2501
TN
2500
TN/BK
混合动力控制
装置示意图
数据通信
示意图
G103